ROCHE

WORLD CHAMPION RACING TEAM

P12 V2

1/12 SCALE COMPETITION R/C CAR KIT

Rapide WORLD CHAMPION DESIGN AND DEVELOPMENT

INSTRUCTION MANUAL

1 CHASSIS PREPARATION
シャーシの準備

BAG 1 OPEN BAG 1
袋1を開く

1

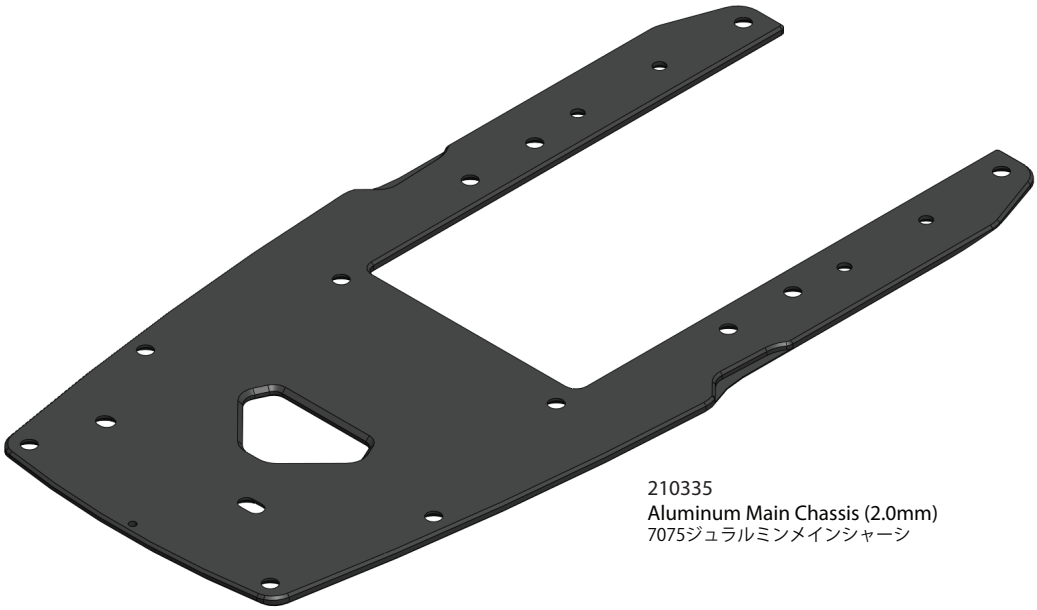

210335
Aluminum Main Chassis (2.0mm)
7075ジュラルミンメインシャーシ

2 PIVOT POD LINKS AND PIVOT BRACE
ピボットサイドリンクとピボットブレース

530086 x 4
M2x6mm Roundhead Screw
ボタンビス M2 x 6mm

310177 x 4
Aluminium 5mm Pivot Ball
アルミ5mmピボットボール

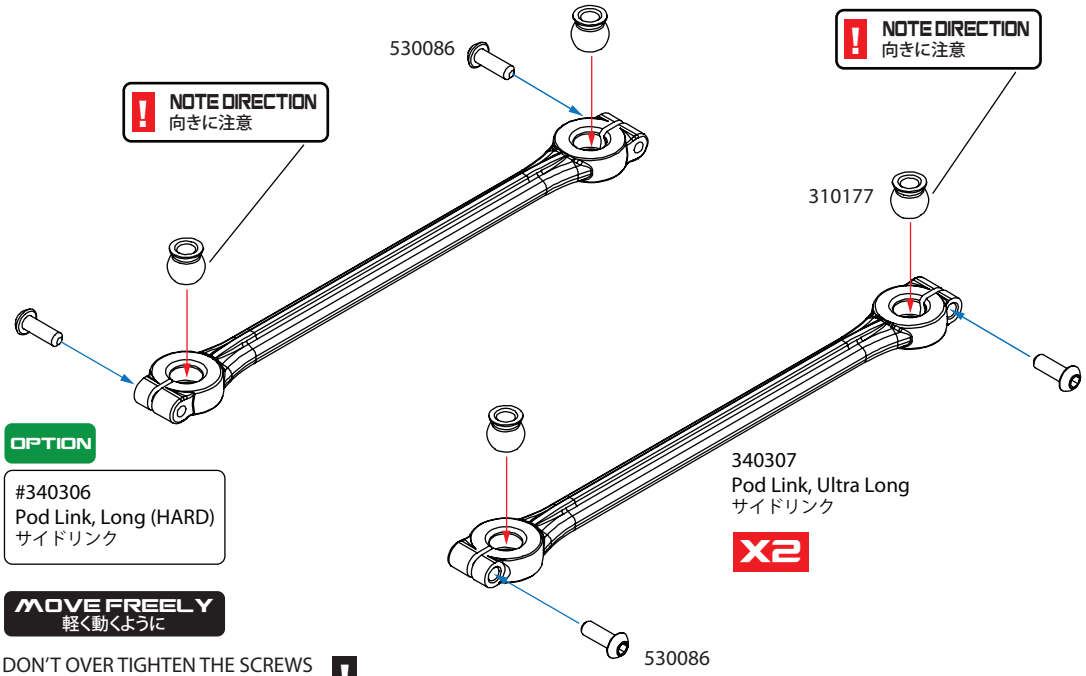

MOVE FREELY
軽く動くように

DON'T OVER TIGHTEN THE SCREWS
ビスの締め過ぎ注意 !

ENSURE PIVOT BALLS FREE AND SMOOTH MOVEMENT
確実に遊びが無く軽く動くように調整してください。 !

POD LINK

LONG #340306 : MORE STEERING RESPONSE	OPTION
ULTRA LONG #340307 (KIT) MORE CONSISTANT CORNER	

BAG 1

OPEN BAG 1
袋1を開く

510085K x 2
Aluminum Spacer 3x5.5x1.5mm, Black
3 x 5.5 x 1.5mmスペーサー

530068 x 2
M3x6mm ULP Screw
ULPボタンビス M3 x 6mm

510094 x 4
Aluminum M3x2.7 Thread Insert

3

X2 BUILD L/R SIDES
左右のサイドリンクの組み立て

NOTE 注意
THE INSERT IS PULLED INTO THE GRAPHITE PLATE.

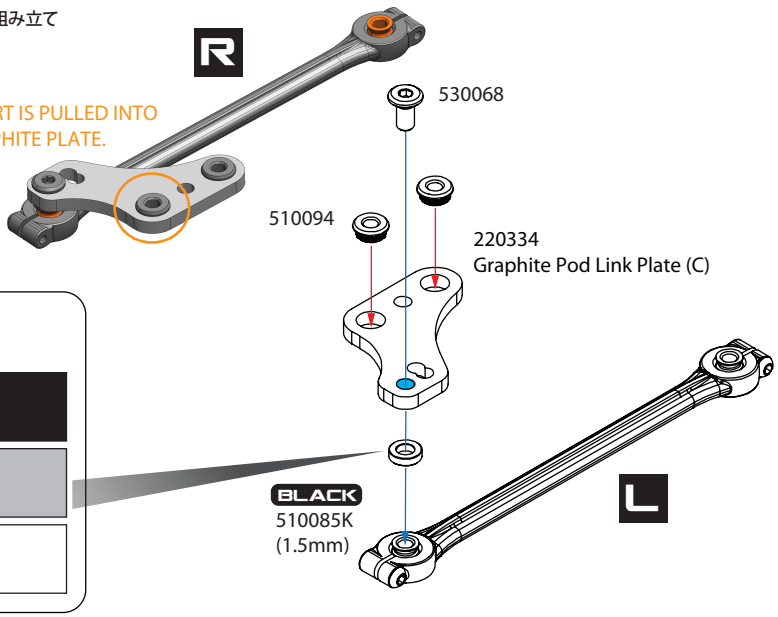

POD LINK POSITION [UP / DOWN]

- ANGLE UP (LESS SHIM)
MORE STEERING MID CORNER,
LESS STABILITY.

- ANGLE FLAT (1.5mm SHIM)
BASIC SETUP. EASY TO DRIVE.

- ANGLE DOWN (MORE SHIM)
INCREASED REAR STABILITY,
REDUCED STEERING MID CORNER.

POD LINK POSITION

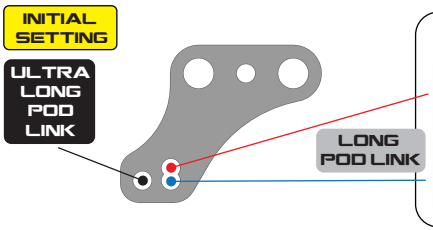

LONG POD LINK ANGLE

MORE (-4) :
INCREASE MID-CORNER
STEERING AND SPEED.

LESS (0) :
BASIC SETUP. EASY TO DRIVE.

4

PIVOT BRACE
センターピボットブレース

530008 x 4
M3x10mm Flathead Screw
皿ビス M3×10mm

530040 x 2
M3x12mm Flathead Screw
皿ビス M3×10mm

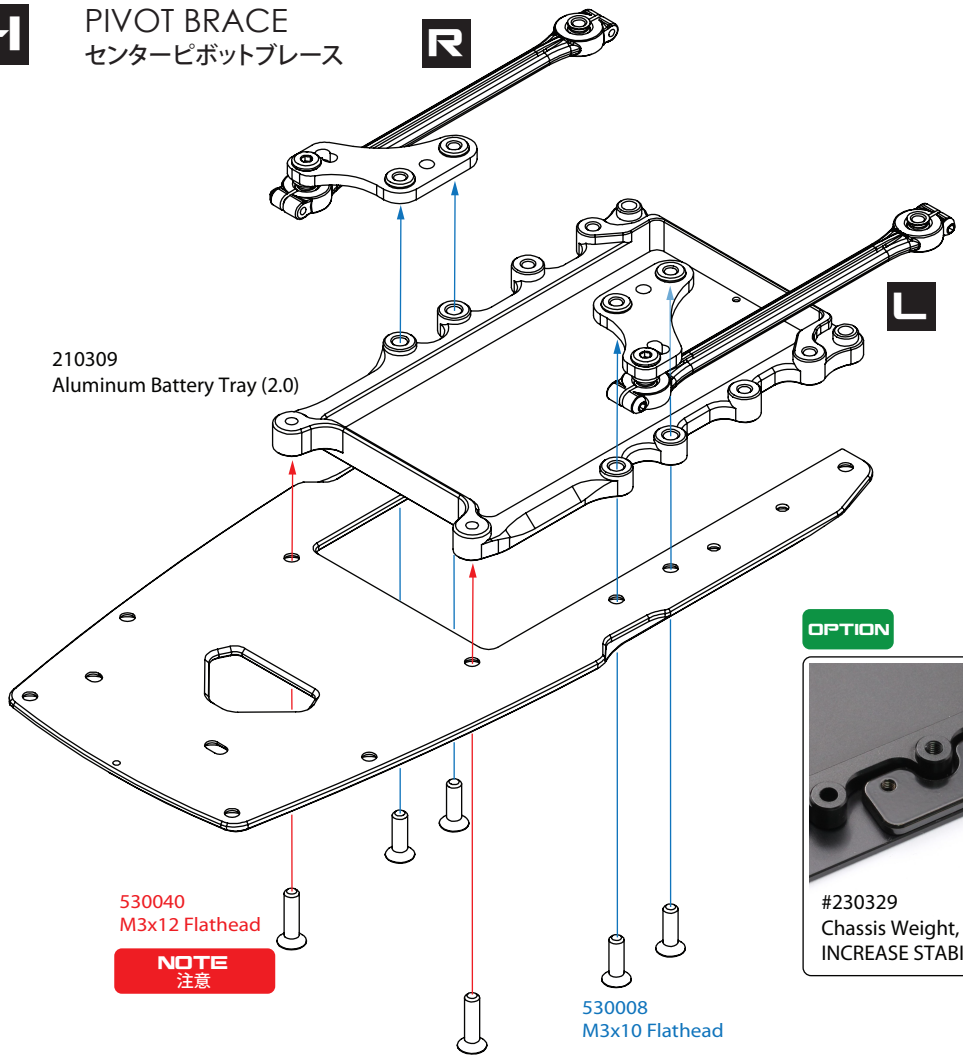

OPTION

#230329
Chassis Weight, 6g x2
INCREASE STABILITY

BAG 1

OPEN BAG 1
袋1を開く

530068 x 2
M3x6mm ULP Screw
ULPボタンビス M3 x 6mm

230311 x 1
Center Pivot Ball Mount Shim, 0.5m

230337 x 1
Center Pivot Ball

5

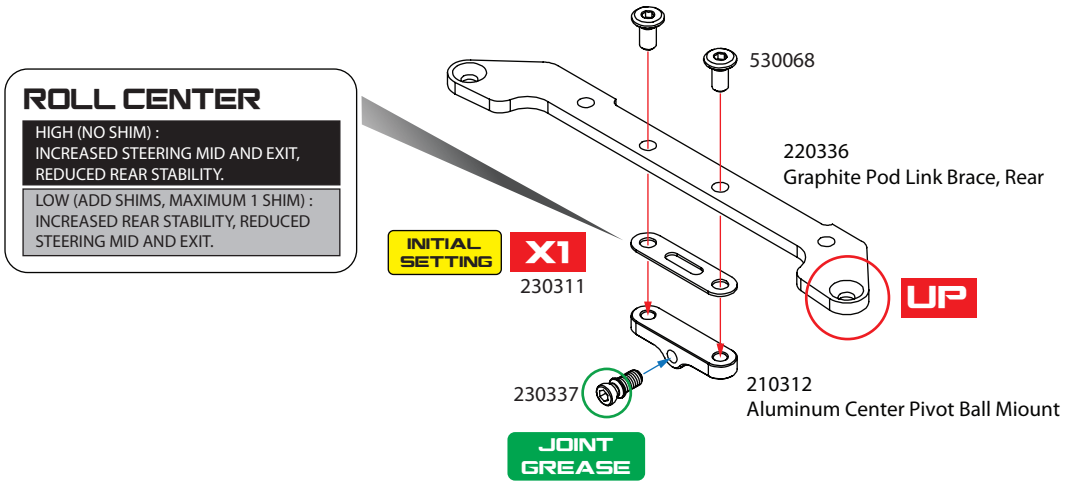

530006 x 2
M3x6mm Flathead Screw
皿ビス M3×6mm

510073 x 2
M3x5.5x0.5 Spacer
3 x 5.5 x 0.5mmスペーサー

530091 x 2
3x5x0.5mm Spacer, Steel

530008 x 2
M3x10mm Flathead Screw
皿ビス M3×10mm

6

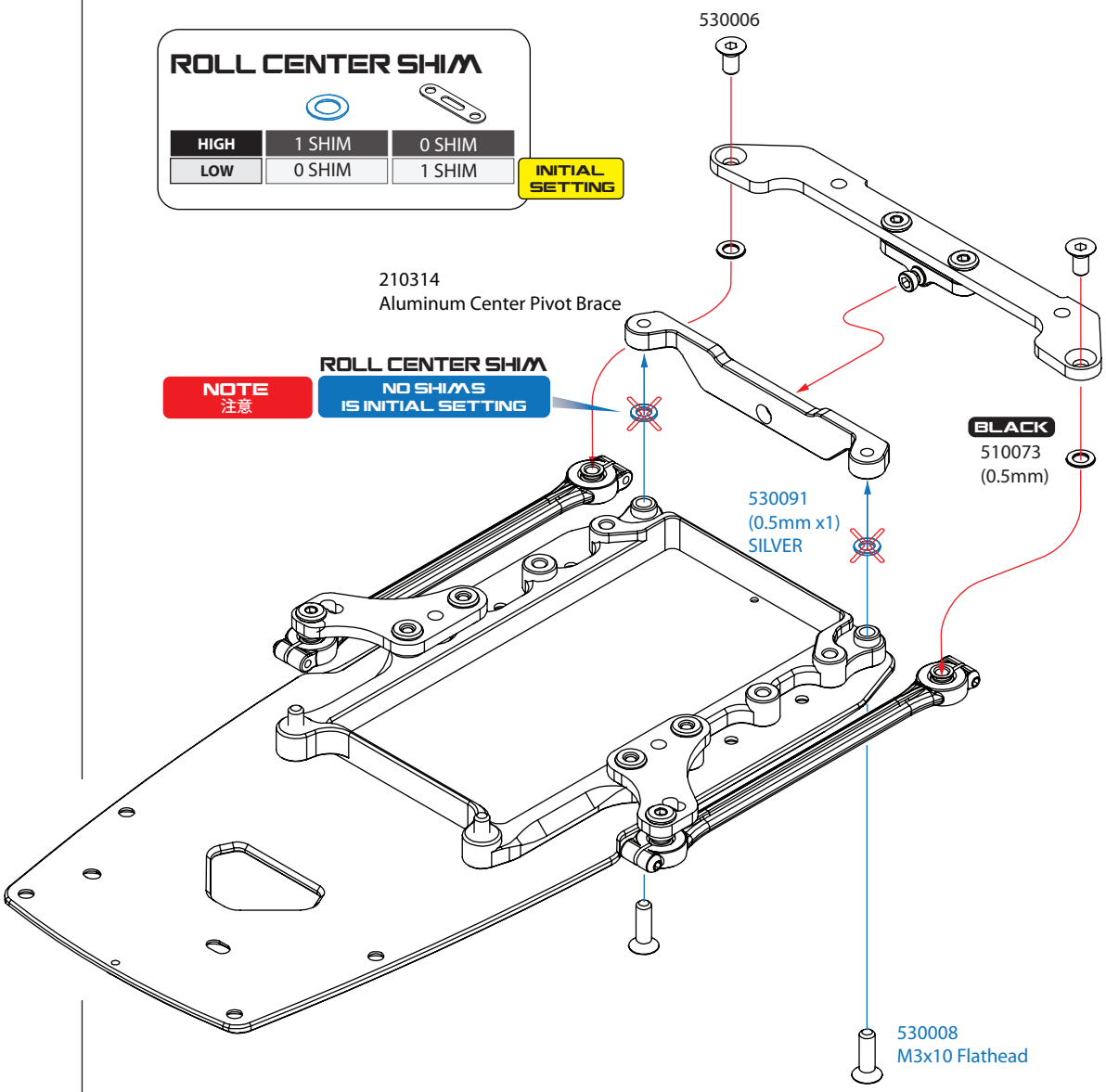

2 REAR SUSPENSION
リアサスペンション

BAG 1

OPEN BAG 1
袋1を開く

230317 x 2
Ride Height Shim, 0.3mm, Rear

530068 x 6
M3x6mm ULP Screw
ULPボタンビス M3 x 6mm

530006 x 4
M3x6mm Flathead Screw
皿ビス M3×6mm

210270 x 2
Aluminium Side Spring Retainer
アルミロールスプリングホルダー

530095 x 2
M3x8mm Set Screw w/ Thread Locker
イモネジ M3 x 8mm

530096 x 1
M2.5 Hex Nut, Steel

530075 x 1
M2.5x8mm Roundhead Screw
ボタンビス M2.5 x 8mm

7

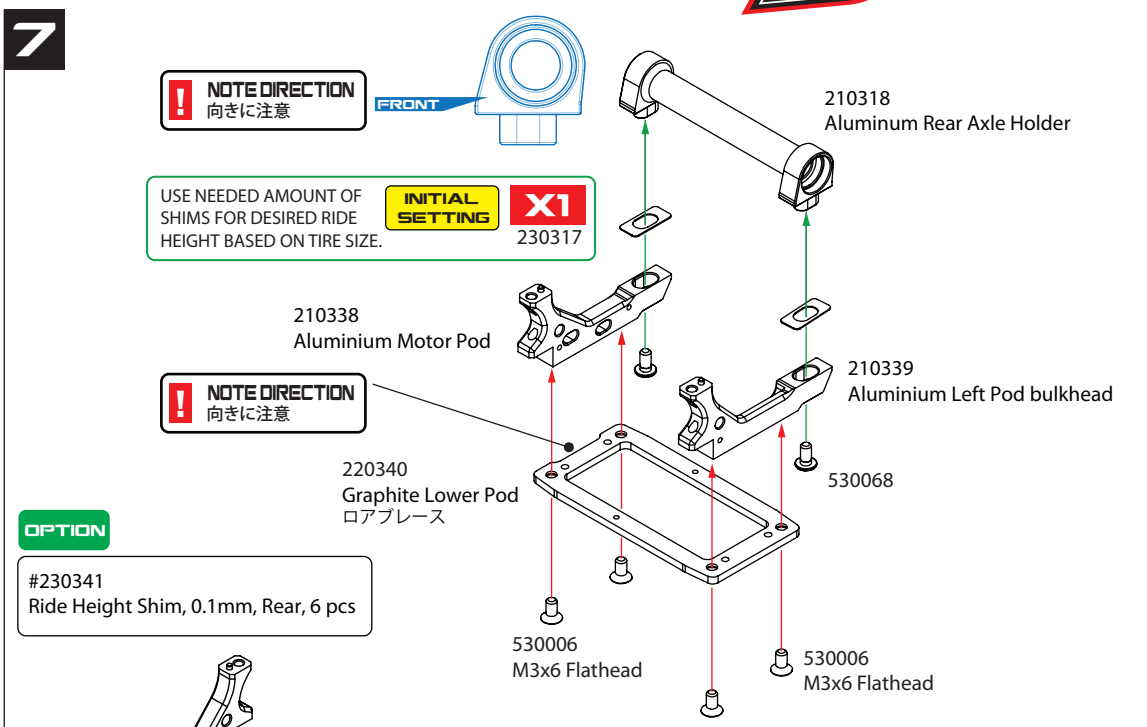

8

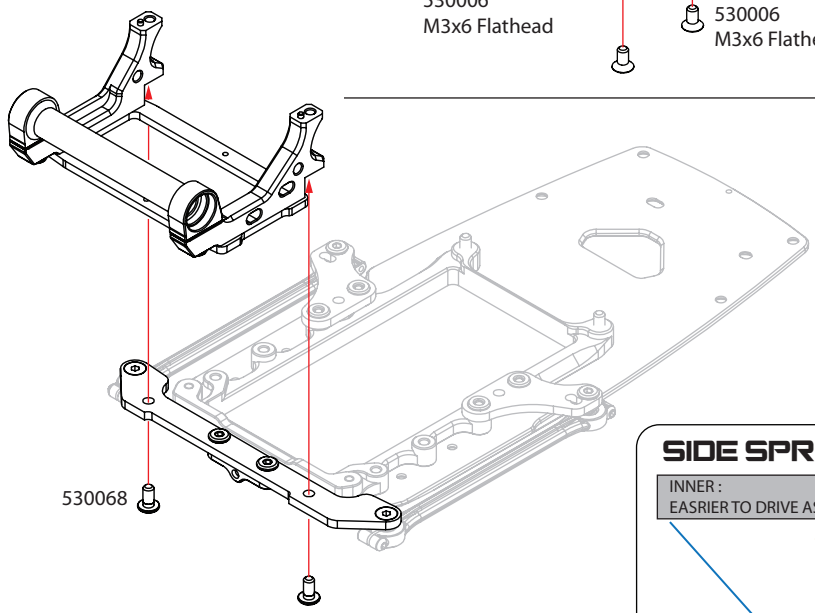

9

X2 BUILD L/R SIDES
左右のサイドリンクの組み立て

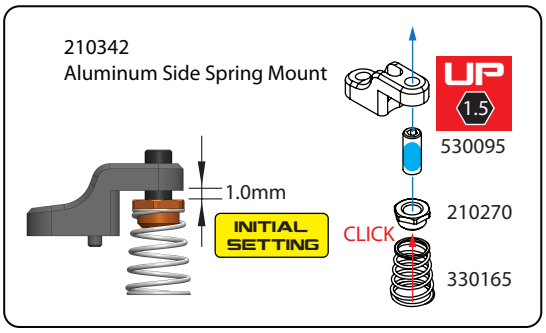

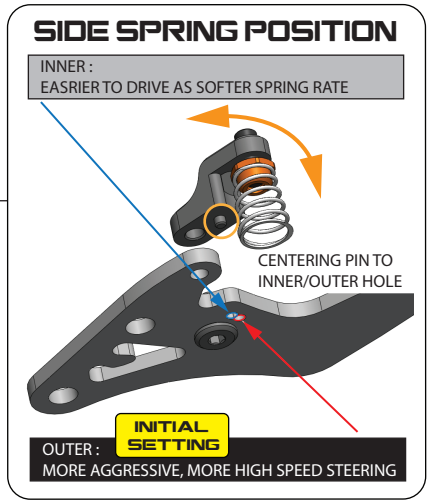

NOTE
注意
THIS SCREW AND NUT ON RIGHT SIDE PLATE ONLY

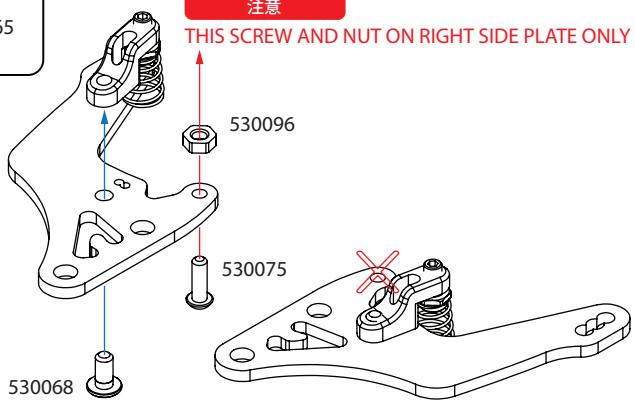

Part No.	Side Spring リアサイドスプリング	
330165	Soft (0.5mm x 6.25coils) KIT	ソフト
330166	Medium (0.5mm x 5.75coils)	ミディアム
330022	Hard (0.5mm x 5.25coils)	ハード

2 REAR SUSPENSION
リアサスペンション

BAG 1 OPEN BAG 1 袋1を開く

530014 x 4
M3x10mm Roundhead Screw
ボタンビス M3 x 10mm

330309 x 1
Steel M3x4.8mm Ball
六角穴付 ロッドエンドボール

310159 x 1
Aluminium M2.5x4.3mm Ball
ロッドエンドボール（M2.5x4.3mm）

530052 x 1
M2.5x6mm Roundhead Screw
ボタンビス M2.5 x 6mm

530068 x 3
M3x6mm ULP Screw
ULPボタンビス M3 x 6mm

310310 x 1
Aluminium M2.5x4.3mm Ball
ロッドエンドボール（M2.5x4.3mm

530016 x 1
M3x8mm Set Screw
イモネジ M3 x 8mm

340244 x 2
4.3x9mm Plastic Ball Cup
ロッドエンド (ショートタイプ)

10

X2 BUILD L/R SIDES
左右のサイドリンクの組み立て

NOTE DIRECTION
向きに注意

UP

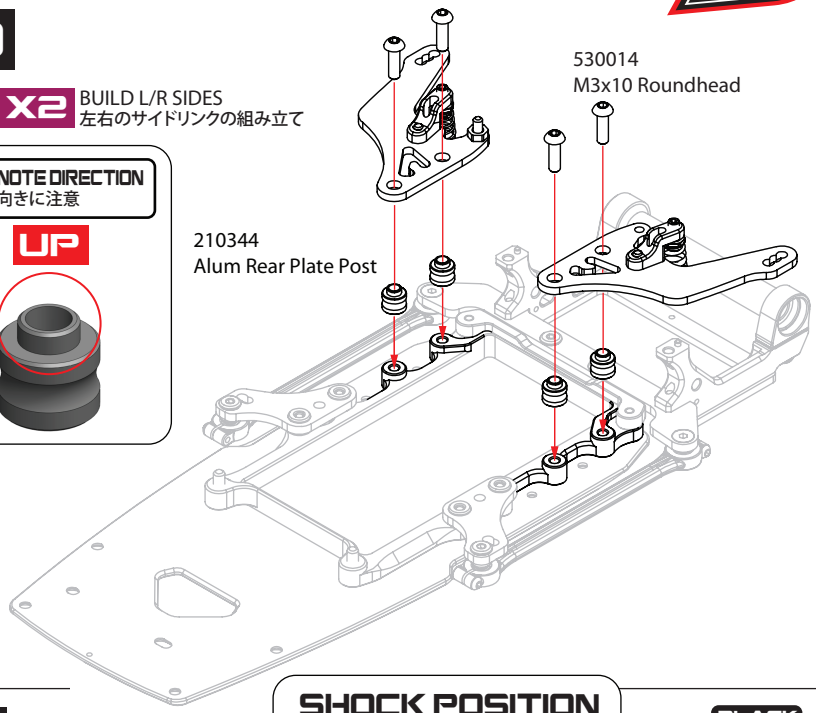

11

SHOCK POSITION

INITIAL SETTING	FORWARD POSITION : MORE STABLE ON-POWER
	REARWARD POSITION : MORE ON-POWER STEERING

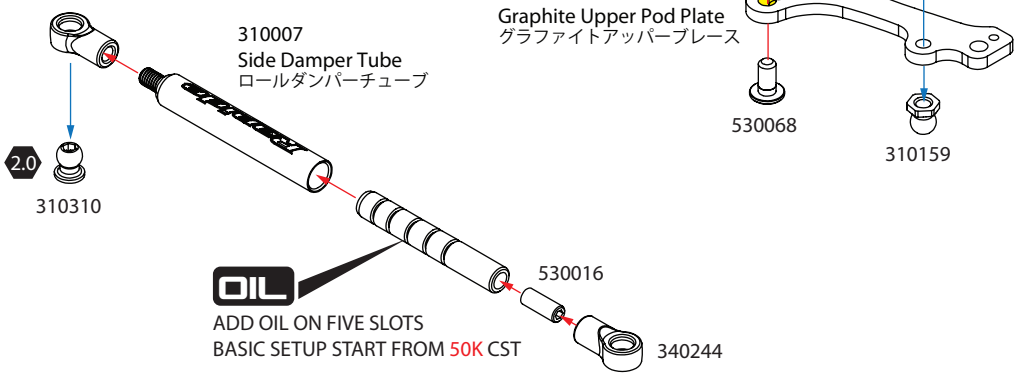

12

MOVE FREELY
軽く動くように

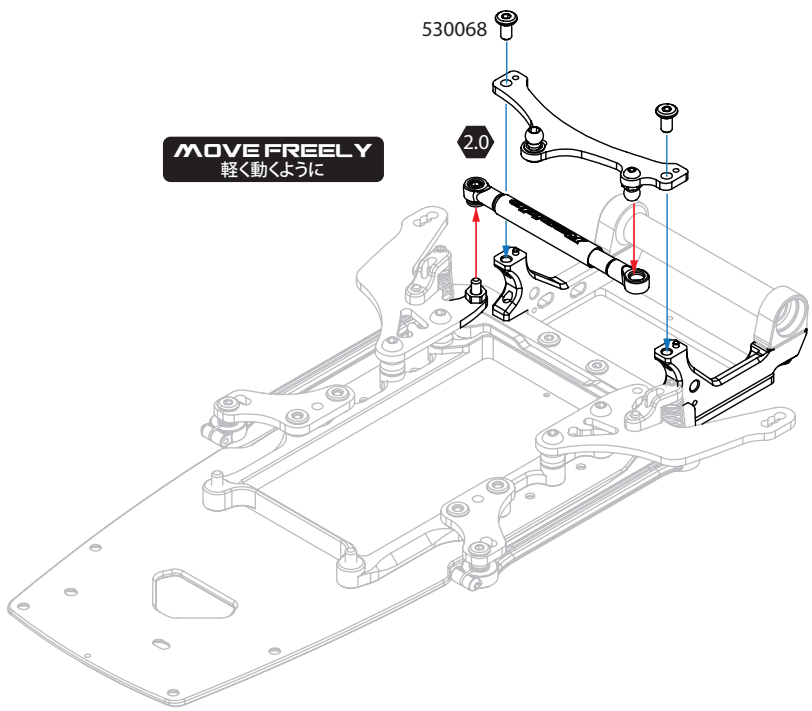

2 DVS -W2 SHOCK ASSEMBLY
リアセンターショックの組み立て

BAG 2 Open Bag 4
袋4を開く

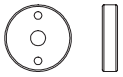

310123 x 1
DVS-W Shock Piston (2 Holes)
2個穴ピストン

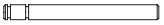

310123 x 1
DVS-W Shock Shaft
リアセンターショックシャフト

530018 x 2
M1.5 E-Clip
1.5 Eリング

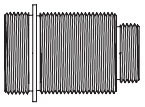

310251 x 1
DVS-W2 Aluminum Shock Body
リアセンターショックシリンダー

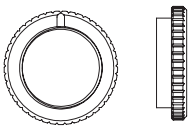

310251 x 1
DVS-W2 Aluminum Spring Adjuster
アルミセンターショックスプリングアジャストナット

340010 x 1
M2x6x1 O-ring
Oリング (M2x6x1mm)

340276 x 1
Micro Shock Bottom O-ring Guard
リアセンターショックボトムOリングガード

310251 x 1
Aluminum Micro Shock Bottom Cap
アルミセンターショックキャップナット

310251 x 1
DVS-W2 Aluminum Shock Cap
アルミセンターショックキャップ

340124 x 1
DVS-W Shock Body Oil Sealer Cap
シリコンダイヤフラム

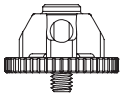

310251 x 1
DVS-W2 Shock Spring Retainer
センターショックスプリングリテーナー

13 DVS-W2 SHOCK PARTS
リアセンターショックパーツ

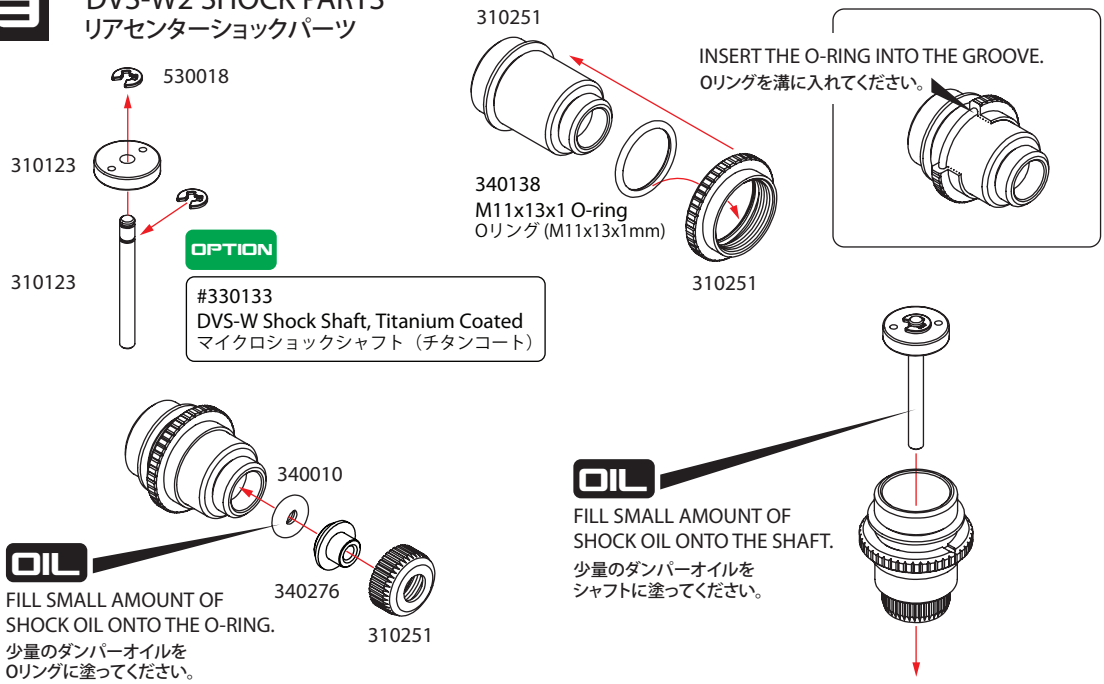

14 DVS-W2 SHOCK ASSEMBLY
リアセンターショックの組み立て

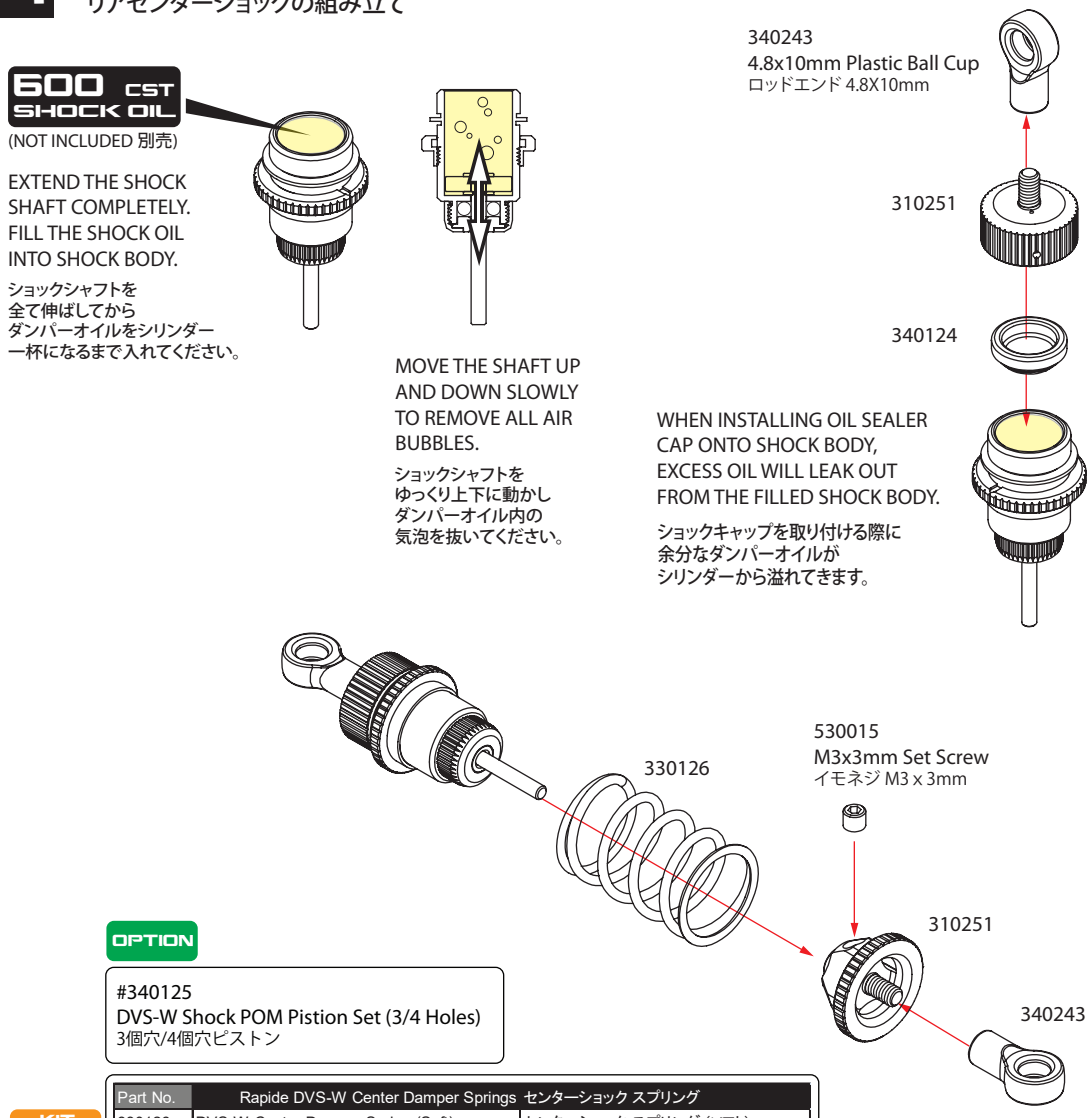

	Part No.	Rapide DVS-W Center Damper Springs	センターショック スプリング
KIT	330126	DVS-W Center Damper Spring (Soft)	センターショック スプリング（ソフト）
OPTION	330127	DVS-W Center Damper Spring (Medium)	センターショック スプリング（ミディアム）
OPTION	330128	DVS-W Center Damper Spring (Hard)	センターショック スプリング（ハード）

2 SHOCK INSTALLATION
リアセンターショック取り付け方法

BAG 2 Open Bag 5
袋4を開く

310247 x 1
Aluminium 4.8x6mm Ballstud
六角穴付 ロッドエンドボール（4.8x6mm）

530048 x 1
M2.5x6mm Flathead Screw
皿ビス M2.5×6mm

530068 x 2
M3x6mm ULP Screw
ULPボタンビス M3 x 6mm

15

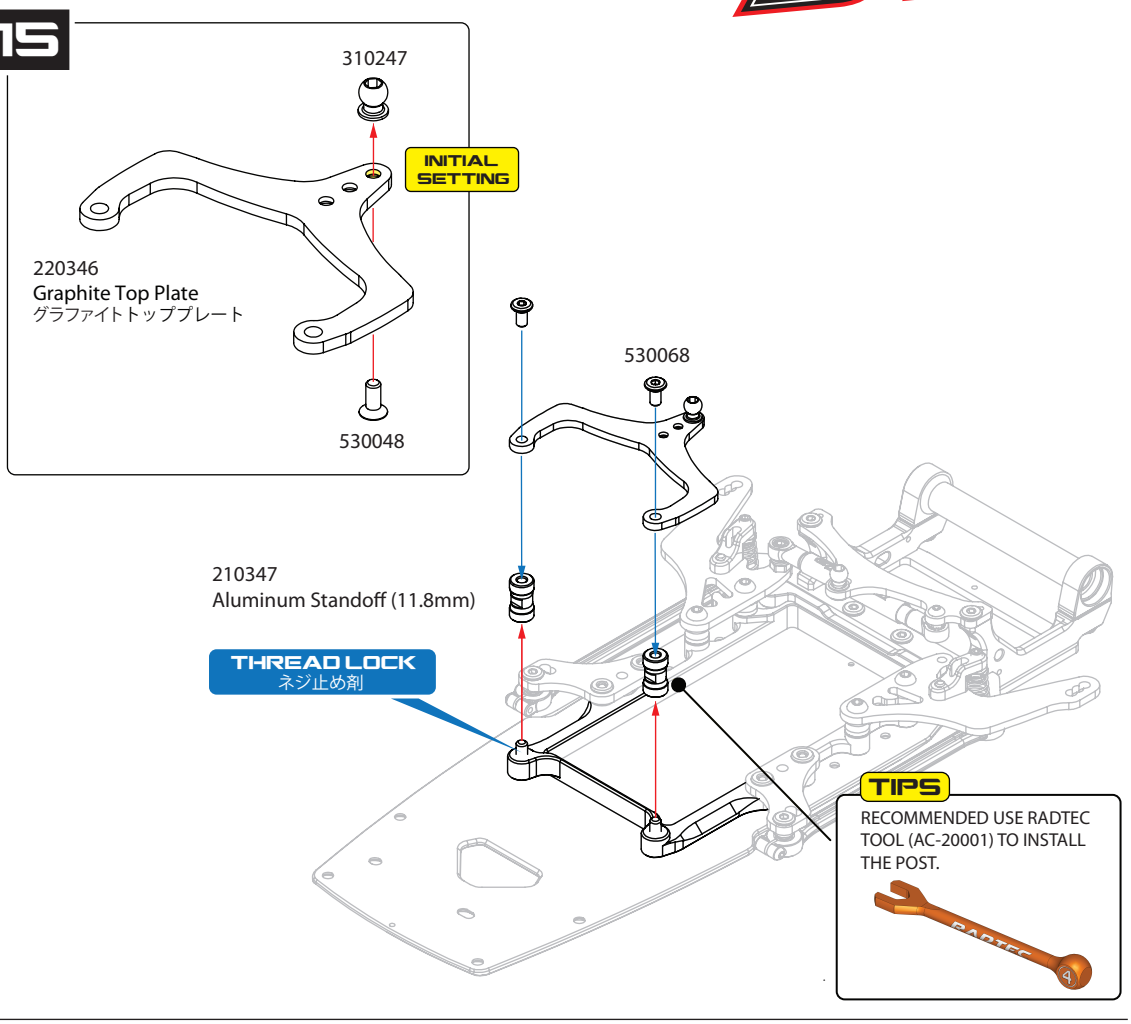

16 DVS-W2 SHOCK INSTALLATION
リアセンターショック取り付け方法

LONG DAMPER
FORWARD POSITION.
BETTER DRIVEABILITY OVER BUMPS,
IMPROVE ON-POWER TRACTION.

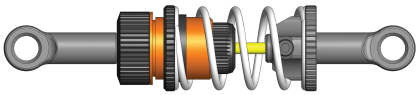

LONG BALL CUP #340263 **X2**

MEDIUM DAMPER

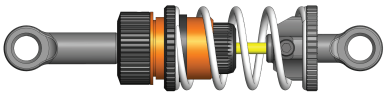

LONG BALL CUP #340263 **X1**
SHORT BALL CUP #340243 **X1**

INITIAL SETTING
SHORT DAMPER
BACKWARD POSITION.
MORE STEERING RESPONSE.
QUICKER DIRECTION CHANGES

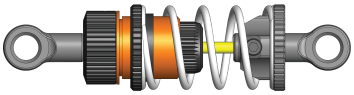

SHORT BALL CUP #340243 **X2**

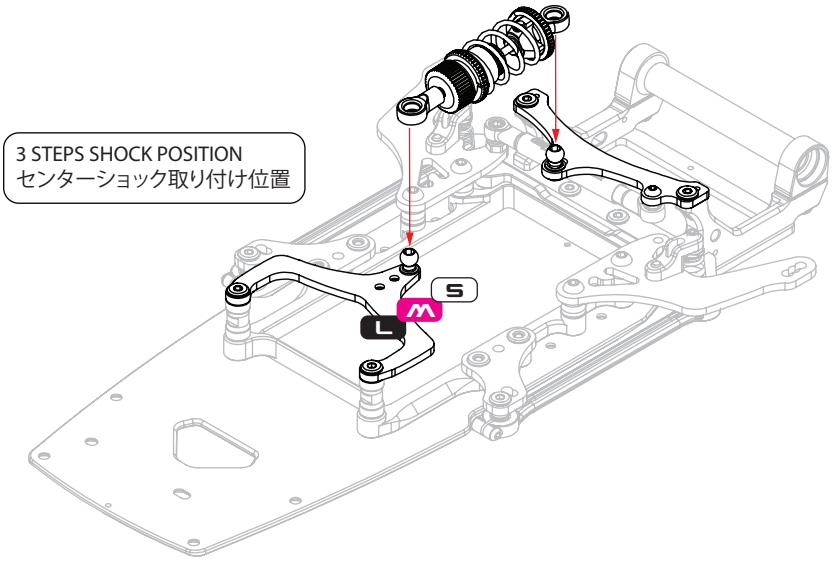

BAG 3

OPEN BAG 2
袋2を開く

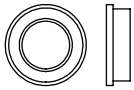

610002 x 2
Bearing, 3/8 x 1/4, Flanged
フランジ付ベアリング 3/8 x 1/4インチ

410011 x 2
2.5mm / 0.5mm Axle Collar
2.5mm / 0.5mm アクスルカラー

340288 x 2
4x6x1 O-ring
Oリング (4x6x1mm)

530052 x 4
M2.5x6mm Roundhead Screw
ボタンビス M2.5 x 6mm

17

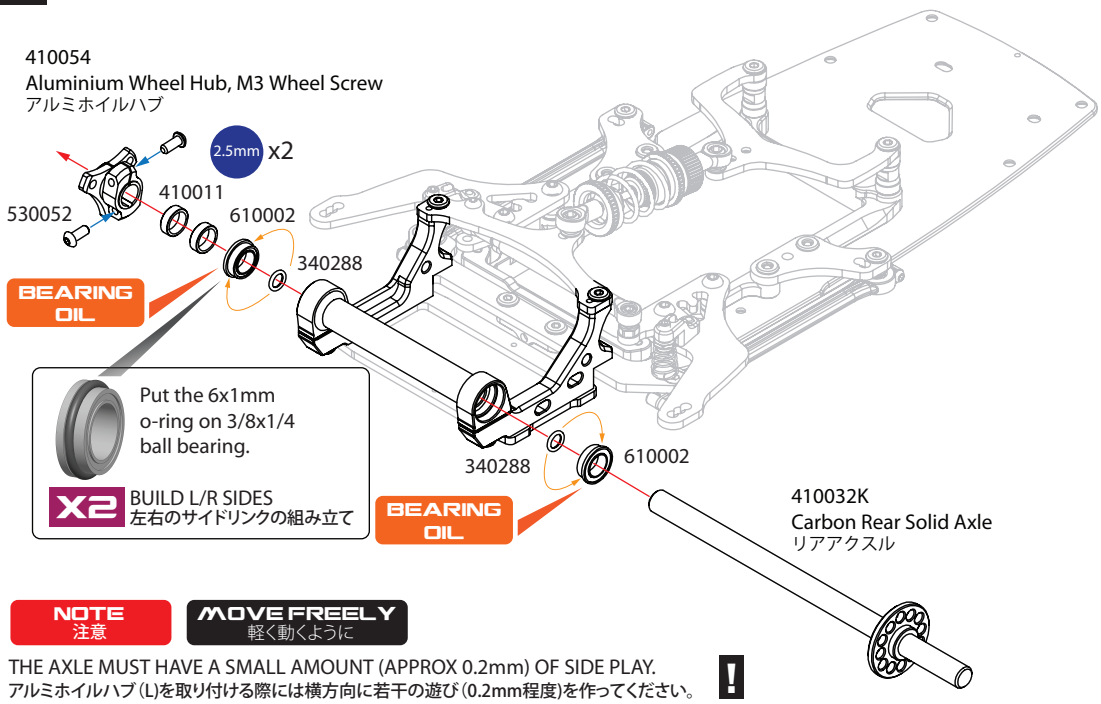

NOTE 注意 **MOVE FREELY 軽く動くように**

THE AXLE MUST HAVE A SMALL AMOUNT (APPROX 0.2mm) OF SIDE PLAY. !
アルミホイルハブ(L)を取り付ける際には横方向に若干の遊び(0.2mm程度)を作ってください。

ENSURE THE SHAFT IS ROTATE FREELY. !
リアアクスルが軽く回るのを確認してください。

OPTION

#410022
Rear Axle Collar Set (1.0/2.0mm)
アクスルカラー (1.0/2.0mm)

#530042
Rear Axle Shim Set (0.1/0.2/0.3mm)
アクスルカラー (0.1/0.2/0.3mm)

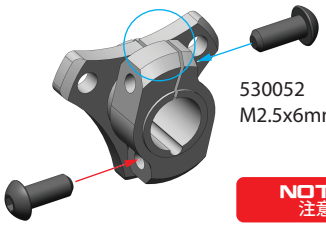

NOTE 注意

DON'T OVER TIGHTEN THE ALUM WHEEL HUB SCREW

18

530097 x 3
M3x5mm Roundhead Screw
ボタンビス M3 x 5mm

410005 x 1
4.5mm Axle Collar
4.5mm アクスルカラー

410022 x 2
2.0mm / 1mm Axle Collar
2.0mm / 1mm アクスルカラー

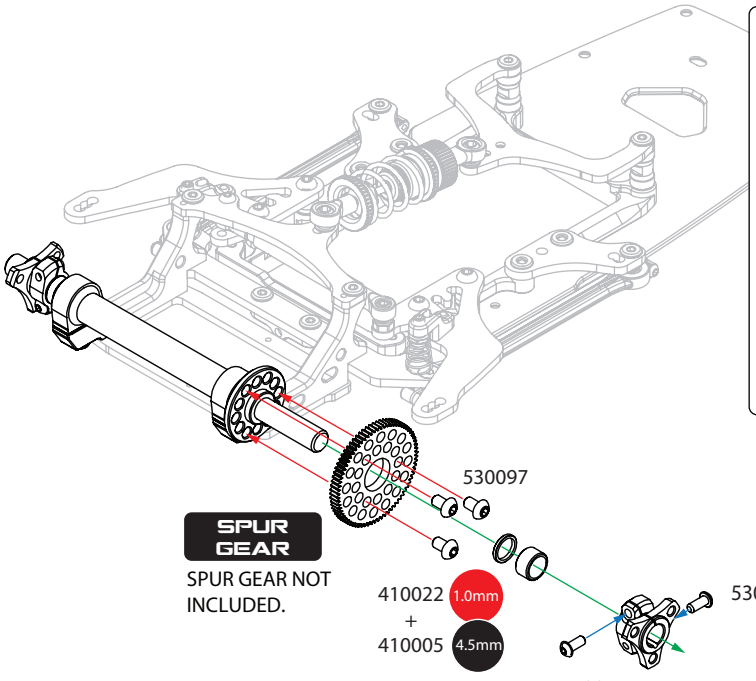

TWO DIFFERENT WIDTH THREAD FOR DIFFERENT SPUR GEAR.

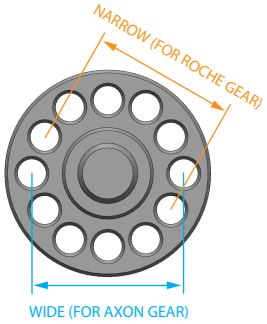

BAG 4

Open Bag 3
袋3を開く

510094 x 2
M3x2.7 Thread Insert

530007 x 4
M3x8mm Flathead Screw
皿ビス M3×8mm

19

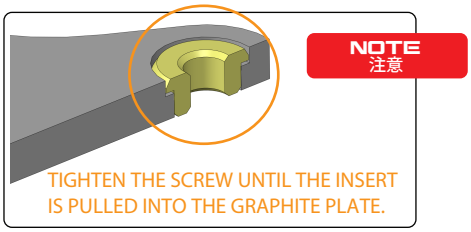

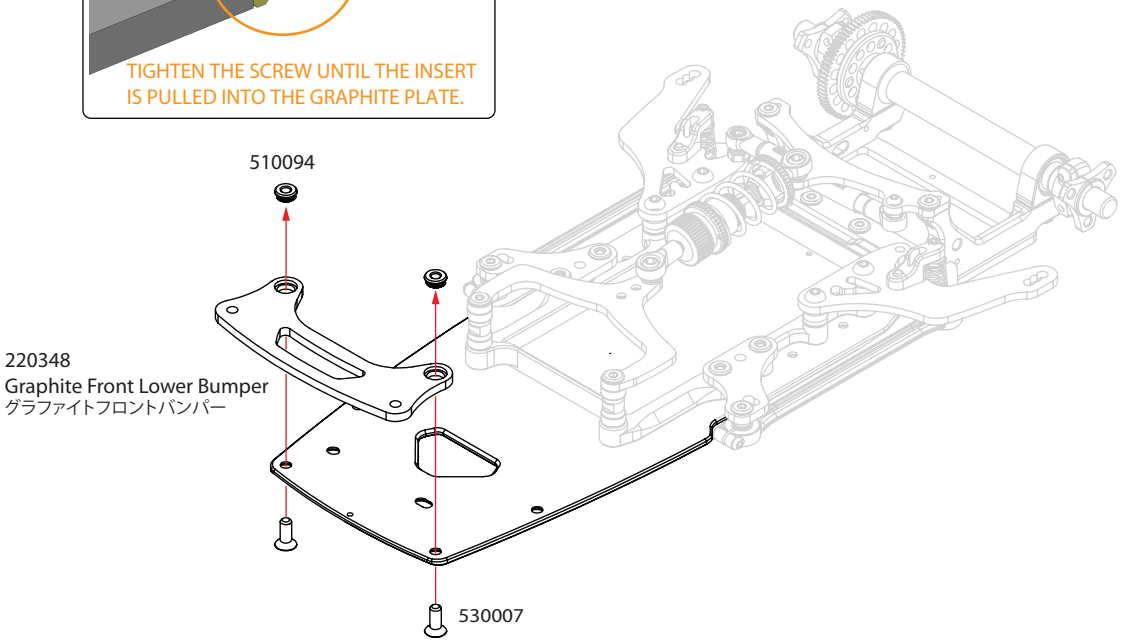

20

X2 BUILD L/R SIDES
左右のサイドリンクの組み立て

310311 x 4
6x4.9mm Pivot Ball
アルミピボットボール

340092 x 4
Pivot Ball Bushing
ピボットボールブッシュ

340091 x 4
7x5x1 O-ring
Oリング (7x1mm)

510098 x 2
Height Adjust Spacer, 0.5mm, Black
3 x 7 x 0.5mmスペーサー

510099 x 2
Height Adjust Spacer, 2.0mm, Black
3 x 7 x 2.0mmスペーサー

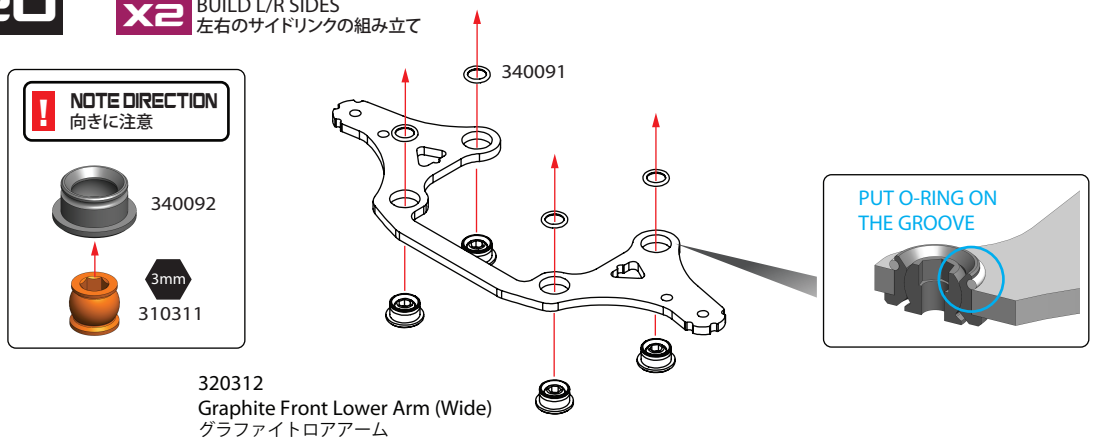

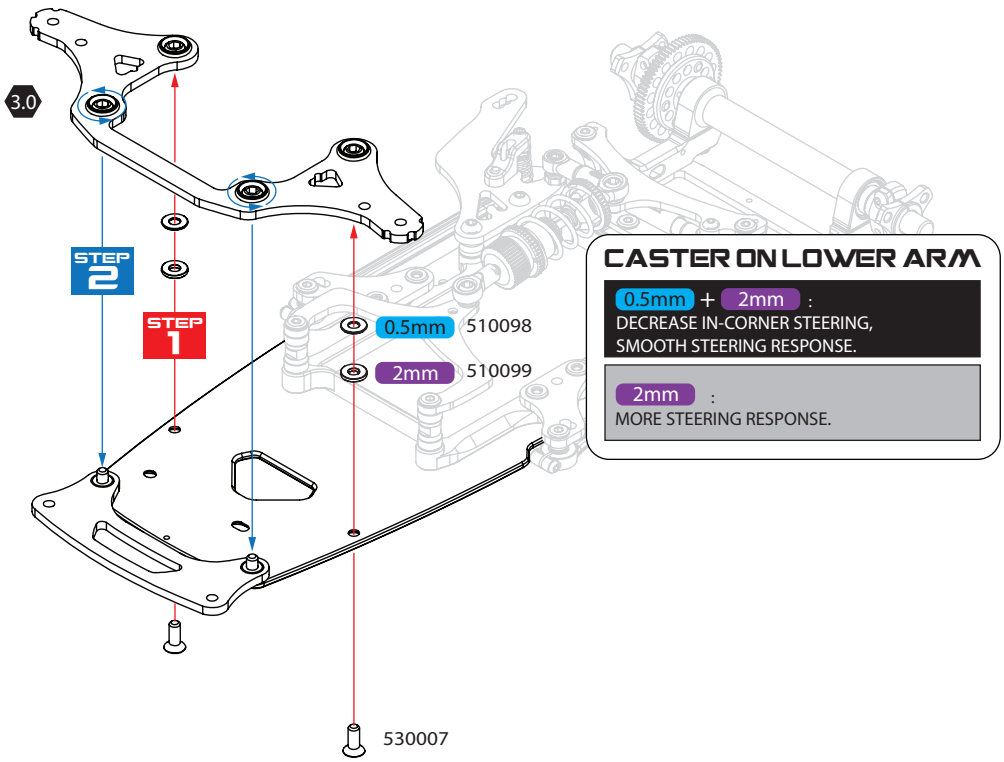

BAG 4

Open Bag 3
袋3を開く

530068 x 4
M3x6mm ULP Screw
ULPボタンビス M3 x 6mm

210324 x 2
Aluminum Standoff (8mm)

21

X2 BUILD L/R SIDES
左右のサイドリンクの組み立て

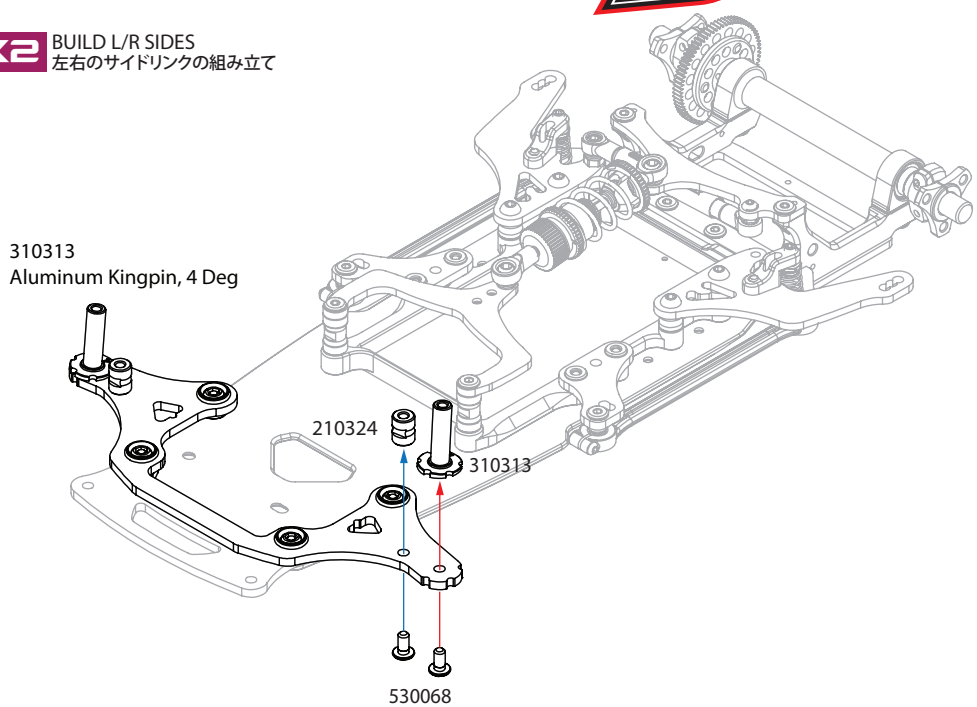

CAMBER

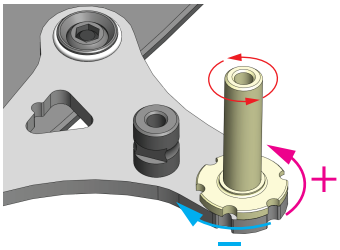

ROTATE THE KINGPIN TO ADJUST THE CAMBER.
ALIGN THE APPROPRIATE HOLES OF KINGPIN
AND LOWER ARM FOR CAMBER SETTINGS.

INCREASE CAMBER :
MORE STEERING RESPONSE.

DECREASE CAMBER :
LESS STEERING RESPONSE. CAR MORE STABLE.

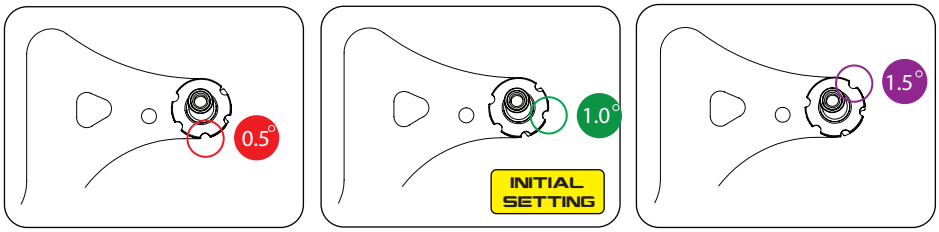

CASTER ON KINGPIN

CASTER ADJUSTED BY DIFFERENT KINGPIN.

INCREASE CASTER :
MORE CORNERING SPEED, MAKE CAR MORE STABLE.

DECREASE CASTER :
MORE REACTIVE STEERING. MORE STEERING RESPONSE.

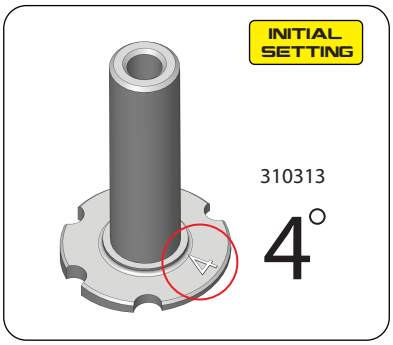

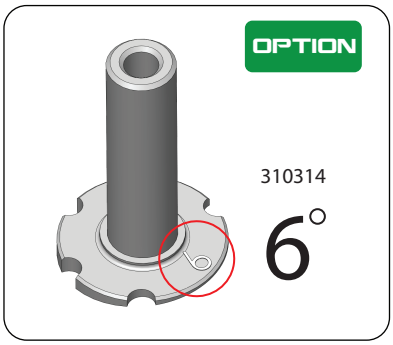

BAG 4

Open Bag 3
袋3を開く

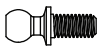

310066 x 2
Alum 4.3x11.8mm Ballstud, Reinforced
六角穴付 ロッドエンドボール（4.3x11.8mm）

510024K x 1
M3x5.5x2.0mm Spacer, Black
3 x 5.5 x 2.0mmスペーサー

530068 x 2
M3x6mm ULP Screw
ULPボタンビス M3 x 6mm

530092 x 12
King Pin Shim, 5x7x0.5
キングピンシム（0.5mm）

310296 x 2
Aluminum Front Spring Washer

530068 x 2
M3x6mm ULP Screw
ULPボタンビス M3 x 6mm

310308 x 2
Alum 4.3x7.4mm Ballstud, Reinforced
六角穴付 ロッドエンドボール（4.3x7.4mm）

22

X2 BUILD L/R SIDES
左右のサイドリンクの組み立て

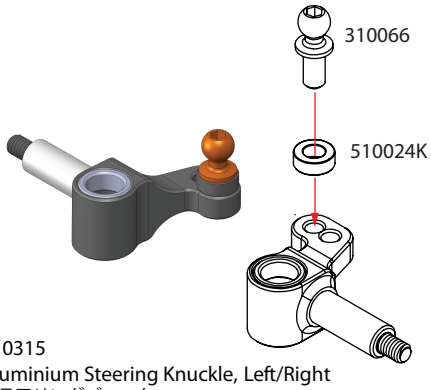

310315
Aluminium Steering Knuckle, Left/Right
ステアリングブロック(L/R)

STEERING LINK POSITION

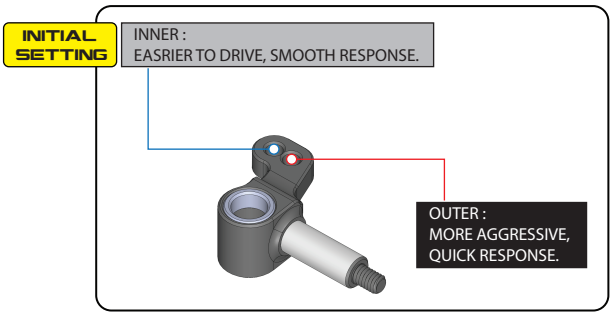

23

X2 BUILD L/R SIDES
左右のサイドリンクの組み立て

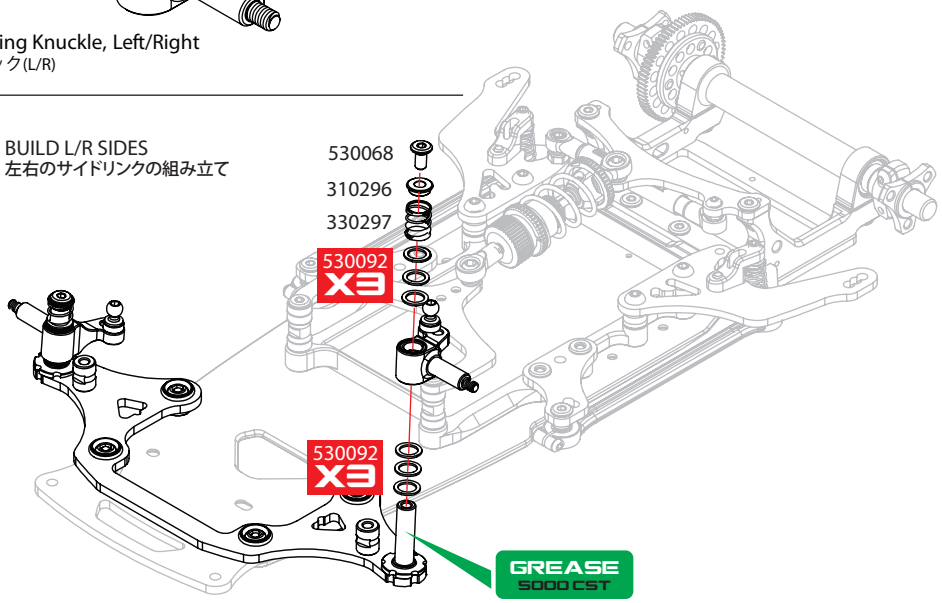

PART NO.	FRONT SPRINGS
330297	Front Springs (Soft), 5mm, Silver
330298	Front Springs (Medium Soft), 5mm, Black
330299	Front Springs (Medium), 5mm, Gold
330300	Front Springs (Hard), 5mm

KIT

24

NOTE
注意

! SERVO, SERVO SAVER AND SCREW ARE NOT INCLUDED
SIZE NOT OVER 29X29X13.5mm.

SANWA SXR SERVO ABLE TO MOUNT ON CHASSIS WITHOUT SERVO MOUNT DIRECTLY.

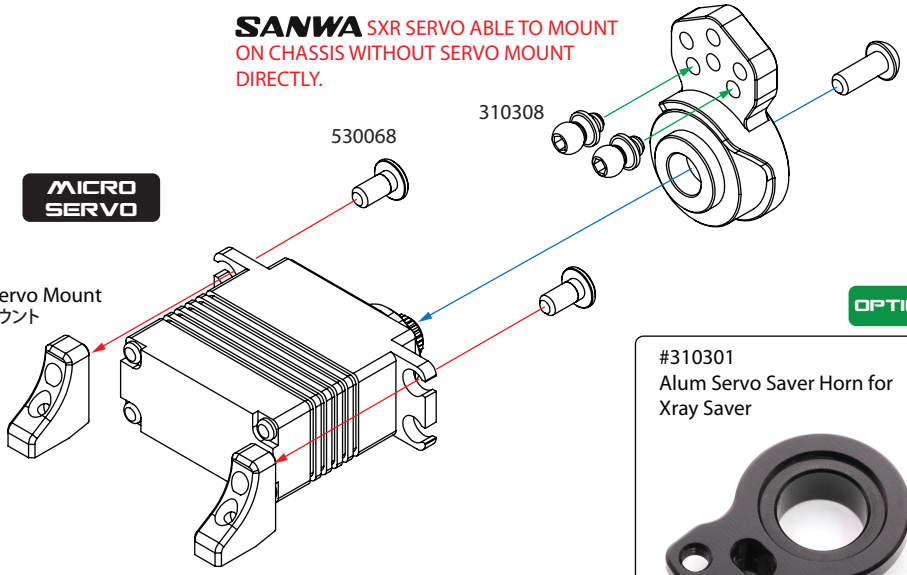

210325
Aluminium Servo Mount
アルミサーボマウント

OPTION

#310301
Alum Servo Saver Horn for Xray Saver

BAG 4

Open Bag 3
袋3を開く

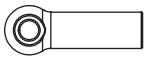

340245 x 4
4.3x15mm Plastic Ball Cup
ロッドエンド 4.3x15mm

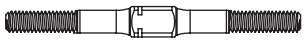

310172 x 2
Aluminium 39mm Turnbuckle, Black
アルミターンバックル 39mm

510099 x 2
Height Adjust Spacer, 2.0mm, Black
3 x 7 x 2.0mmスペーサー

530006 x 2
M3x6mm Flathead Screw
皿ビス M3×6mm

530068 x 2
M3x6mm ULP Screw
ULPボタンビス M3 x 6mm

25 SERVO INSTALLATION
サーボの搭載方法

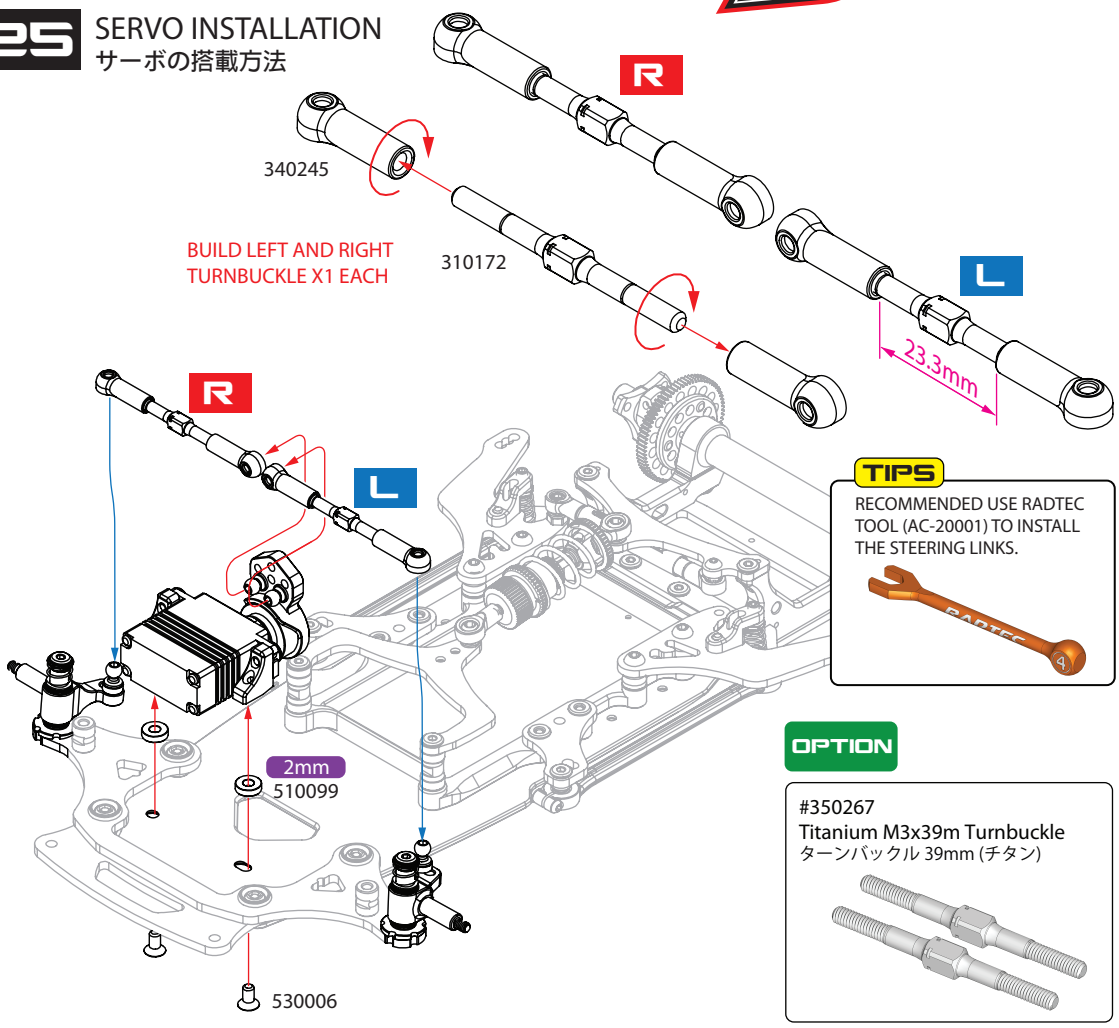

TIPS

RECOMMENDED USE RADTEC TOOL (AC-20001) TO INSTALL THE STEERING LINKS.

OPTION

#350267
Titanium M3x39m Turnbuckle
ターンバックル 39mm (チタン)

26 FRONT BRACE

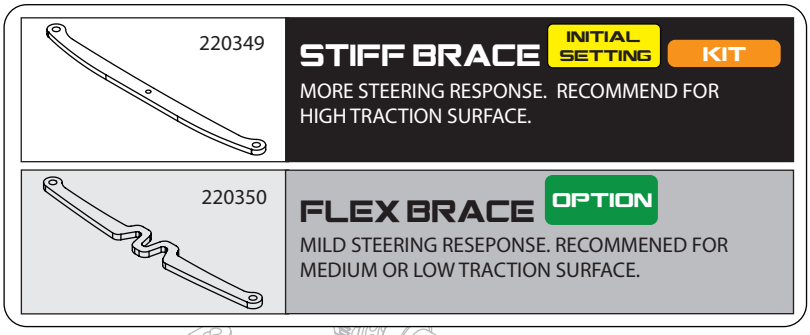

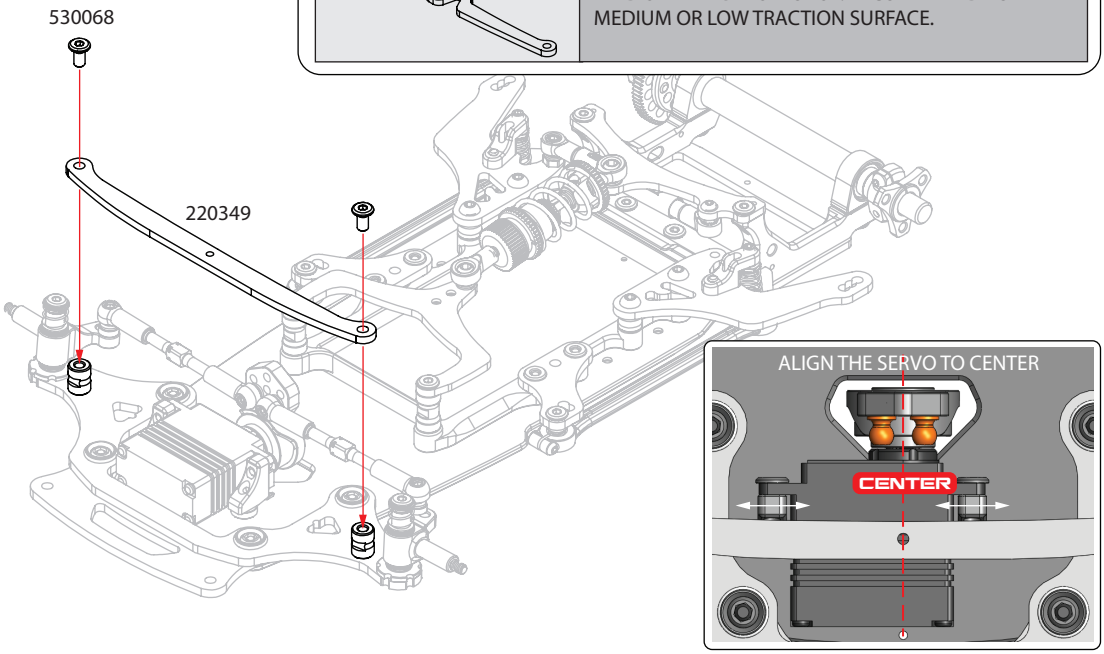

7 BODY POST AND TIRE INSTALLATION
ボディーマウントとタイヤの取り付け方法

BAG 5 Open Bag 5
袋5を開く

530012 x 4
M3x8mm Roundhead Screw
ボタンビス M3 x 8mm

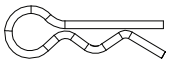

530036 x 8
Body Clips
ボディピン

340037 x 4
M2.5x4 O-ring
Oリング (M2.5x4mm)

27

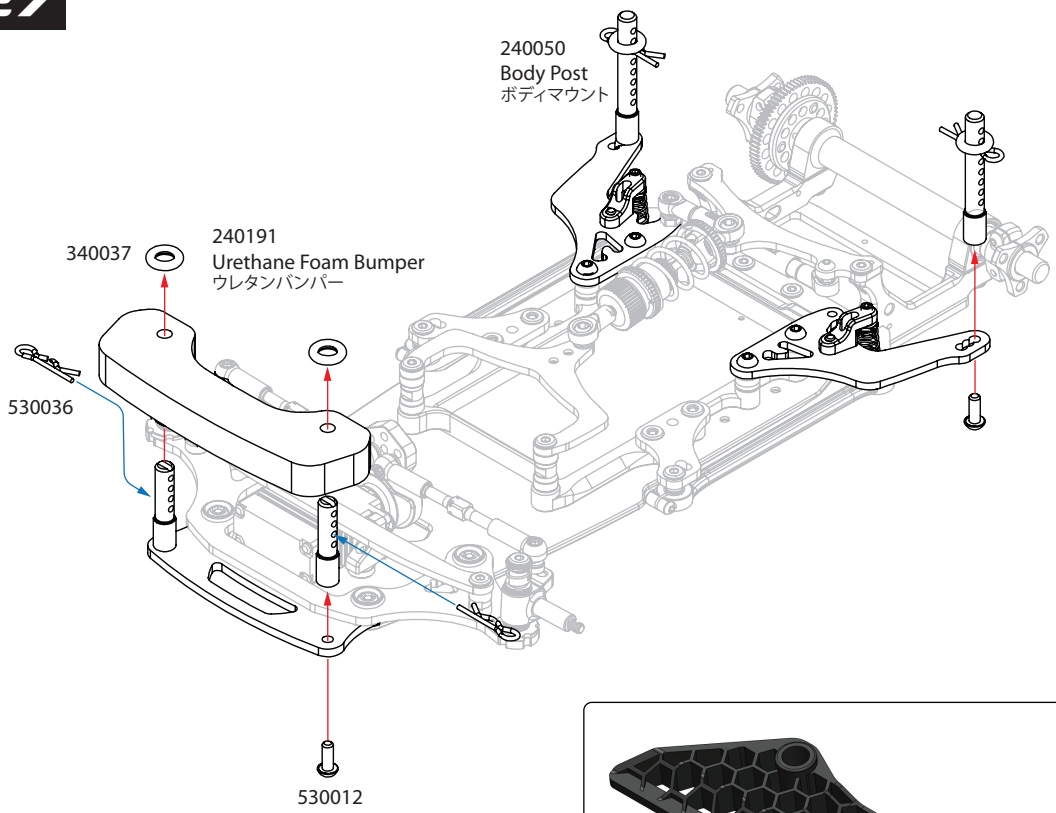

OPTION
#240331
3D Rubber Bumper for P12V2

28

530014 x 2
M3x10mm Roundhead Screw
ボタンビス M3 x 10mm

530005 x 2
M3x6x0.5 Spacer
3 x 6 x 0.5mmスペーサー

NOTE
注意

INSTALL MOTOR BY 3X10mm ROUNDHEAD SCREWS AND M3X0.5mm SPACERS.
M3 x 10mmボタンビスとM3X0.5mmスペーサーを使ってモーターを取り付けてください。

RECEIVER
ESC
MOTOR
BATTERY
MAXIMUM SIZE
93X47X18.5mm.
NOT INCLUDED.

ESC INSTALLATION

FOR EASY ACCESS TO BATTERY, IT IS POSSIBLE TO MOUNT THE ESC WITH SOLDER TABS FORWARD TO HAVE THEM MORE MOVABLE OVER THE FRONT OF THE BATTERY OR TO SOLDER THE WIRES TO TABS VERTICALLY, NOT HORIZONTALLY IF ESC TABS ARE CLOSE TO BATTERY. INSTALLATION DEPENDS ON SIZE OF THE ESC.

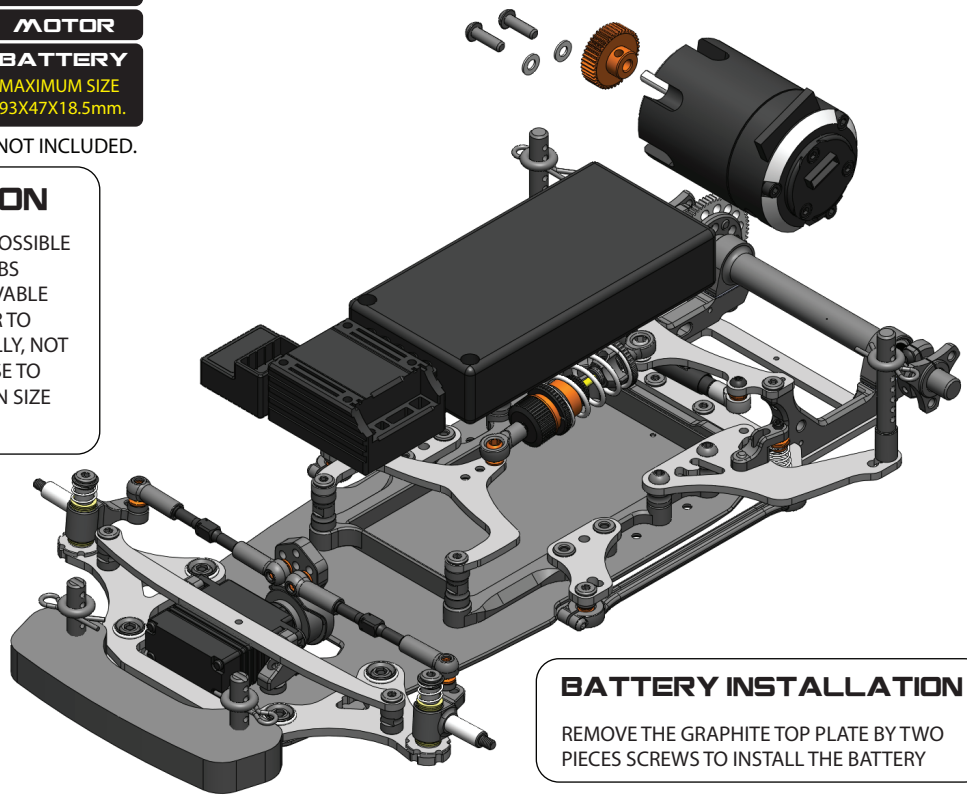

BATTERY INSTALLATION

REMOVE THE GRAPHITE TOP PLATE BY TWO PIECES SCREWS TO INSTALL THE BATTERY

BAG 5

Open Bag 5
袋5を開く

29 TIRES INSTALLATION
タイヤの取り付け

NOTE
注意

USE SANDPAPER TO SAND SMOOTH THE EDGES OF GRAPHITE AS AVOID TO DAMAGE THE O-RING.

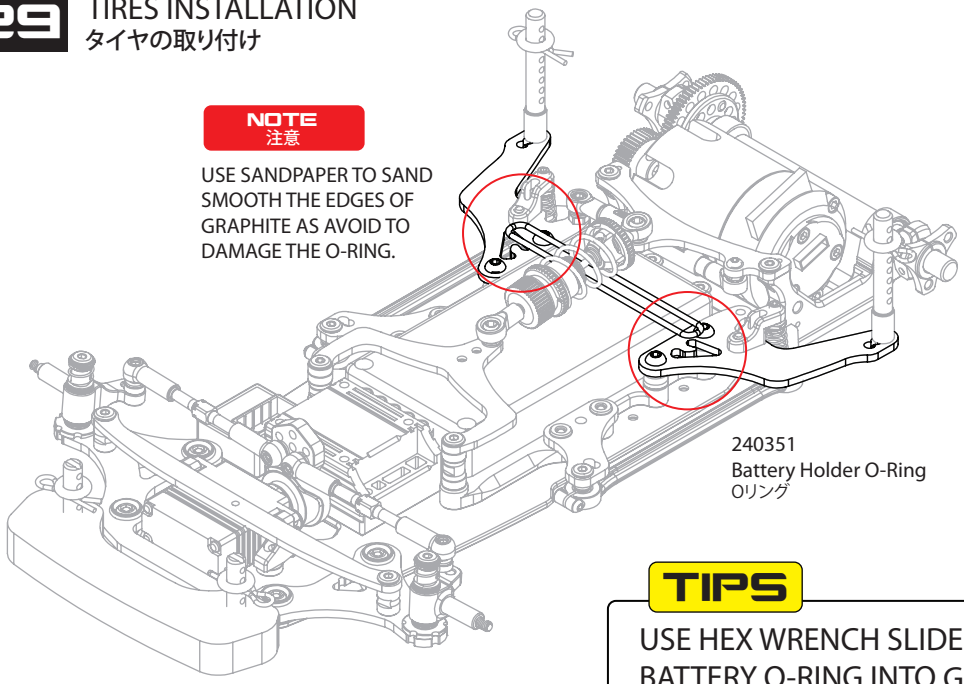

TIPS

USE HEX WRENCH SLIDE THE BATTERY O-RING INTO GROOVE.

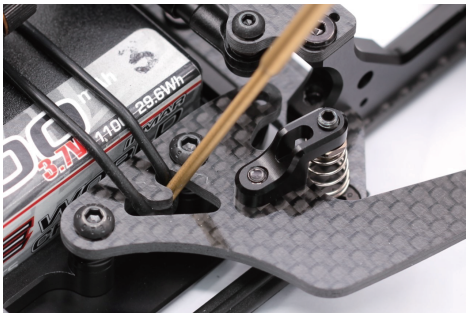

530003 x 2
M3 Locknut
M3ナイロンナット

610008 x 4
Bearing 3/16 x 5/16, Flanged
フランジ付ベアリング 3/16 x 5/16インチ

530100 x 4
Front Axle Shim, 5x7x0.2mm
フロントアクスルシム、5x7x0.2mm

530101 x 6
M3x6mm Cap Head Screw
キャップビス M3 x 6mm

29 TIRES INSTALLATION
タイヤの取り付け

TIRES
TIRES ARE NOT INCLUDED
タイヤは別売です。

OPTION

#510102
Aluminum M3x6mm Wheel Screw, Black
アルミキャップビス M3 x 6mm

X6

2.0

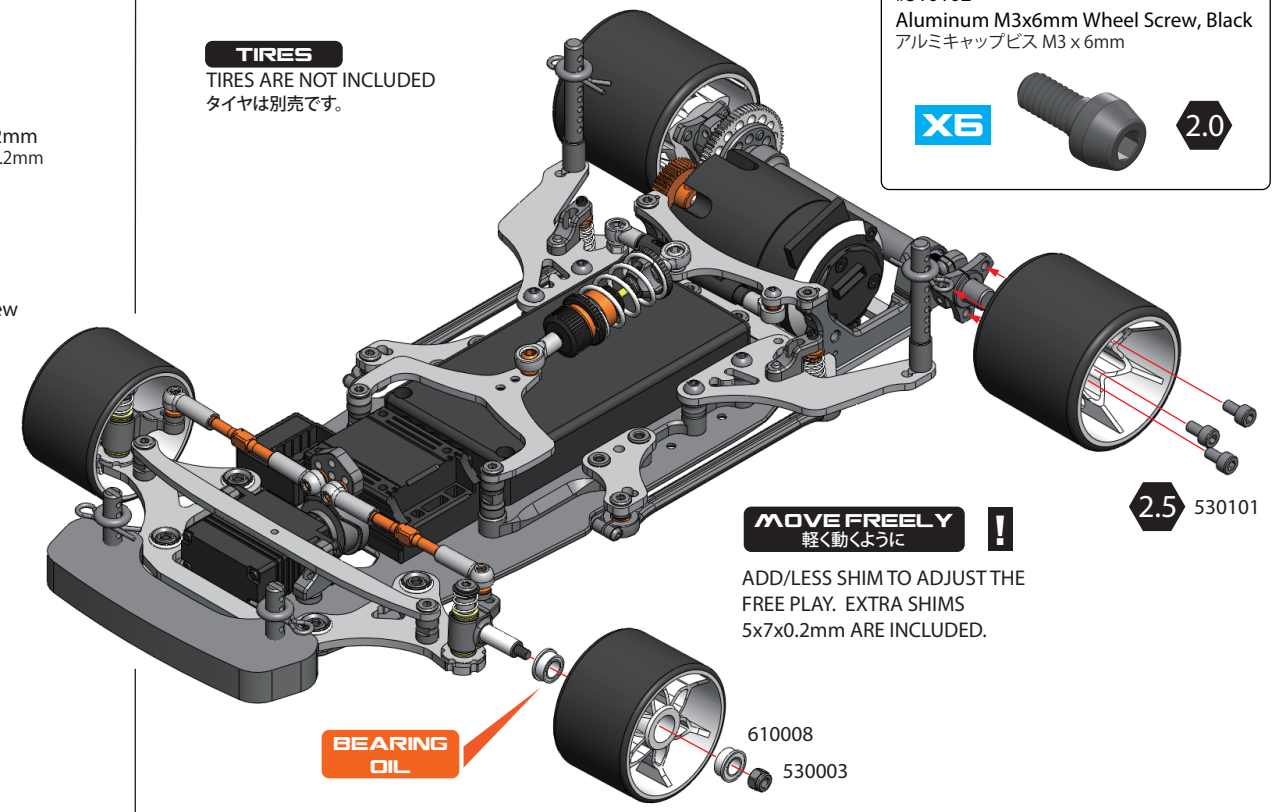

MOVE FREELY
軽く動くように

ADD/LESS SHIM TO ADJUST THE FREE PLAY. EXTRA SHIMS 5x7x0.2mm ARE INCLUDED.

EXPLODED VIEW V2

NEW PRODUCTS
OPTION PARTS
P12V/V2 PARTS

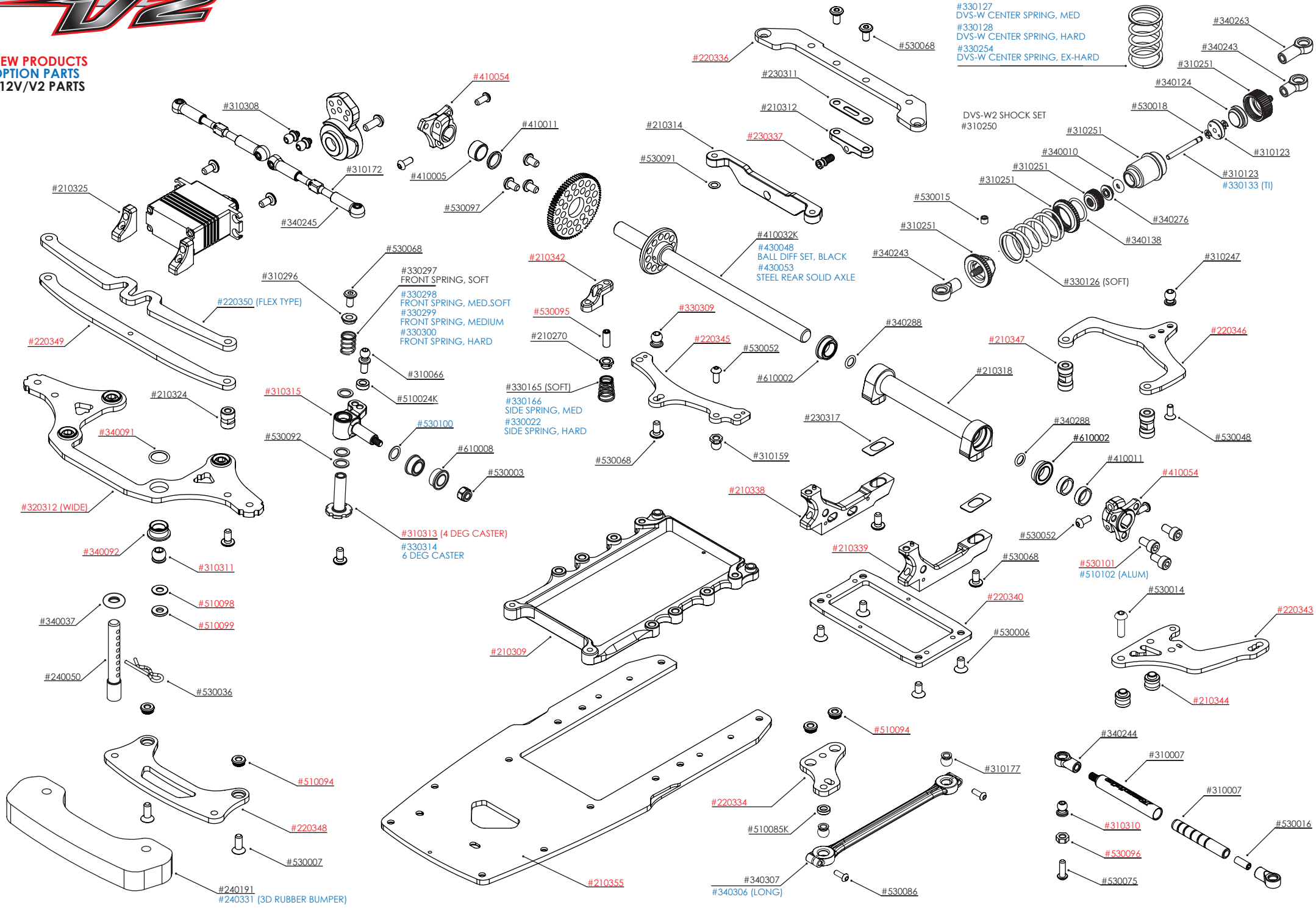

ROCHE SET-UP SHEET V2

DATE 日付	/ /	TRACK コース		TRACTION 路面グリップ	HIGH 高い ☐ ☐ ☐ ☐ ☐ LOW 低い
DRIVER NAME ドライバー		CONDITION 路面	☐ CARPET カーペット ☐ ASPHALT アスファルト	TEMP. 温度	AIR 気温 / TRACK 路面温度

EVENT 大会名		BEST LAP TIME ベストラップ		QUALIFYING POSITION 予選順位		FINAL POSITION 決勝順位	

CASTER キャスター

- ☐ 3° #330292
- ☐ 4° #310313
- ☐ 6° #310314

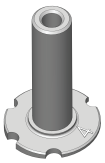

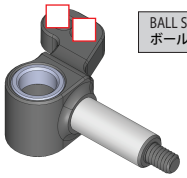

BALL STUD POSITION ボールスタッド位置

STEERING TRAVEL ステアリング角度
IN ° / OUT °

FRONT フロント / REAR リア

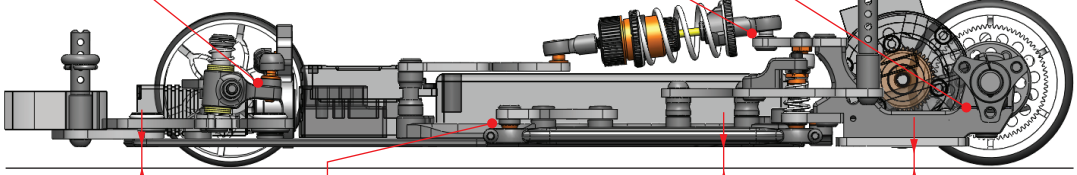

UPRIGHT SPACER ステアリングスペーサー /mm

SHOCK SPACER センターショックスペーサー /mm

RIDE HEIGHT SHIMS シム /mm

RIDE HEIGHT 車高 /mm

DROOP リバウンド /mm

PIVOT BALL SPACER スペーサー FR RR/mm

RIDE HEIGHT 車高 /mm

DROOP リバウンド /mm

RIDE HEIGHT 車高 /mm

CAMBER キャンバー角

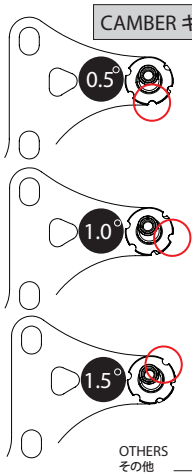

☐ ☐ ☐

OTHERS その他

DVS-W2 SHOCK リアセンターショック

OIL ダンパーオイル 番 /CST

LENGTH プリロード /mm

REBOUND リバウンド %

SPRING スプリング
- ☐ SOFT ソフト
- ☐ MEDIUM ミディアム
- ☐ HARD ハード
- ☐ OTHERS その他

PISTON ピストン (HOLES 穴)
- ☐ 2 HOLES
- ☐ 3 HOLES
- ☐ 4 HOLES

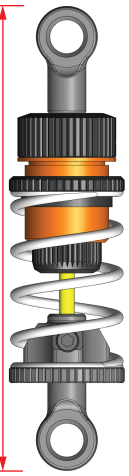

ROLL CENTER ロールセンター

SHIMS シム /mm

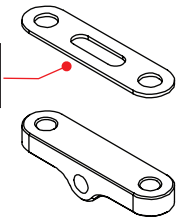

DIFF SETTING デフセッティング

- ☐ TIGHT 緊い
- ☐ MEDIUM 中間
- ☐ LOOSE 緩い

☐ SPOOL ☐ BALL DIFF

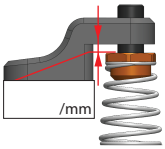

/mm

SPRING スプリング
- ☐ SOFT ソフト
- ☐ MEDIUM ミディアム
- ☐ HARD ハード
- ☐ OTHERS その他

SIDE DAMPER TUBE ロールダンパーチューブ

OIL ダンパーオイル 番 /CST

CASTER SPACER キャスター角 /mm

OIL ダンパーオイル 番 /CST

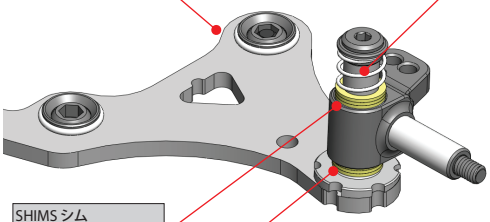

SHIMS シム /mm

/mm

WIDTH SPACERS 車幅スペーサー /mm

FRONT SPRING フロントスプリング
- ☐ SOFT ソフト
- ☐ MEDIUM ミディアム
- ☐ MED/SOFT ミディアム/ソフト
- ☐ HARD ハード
- ☐ OTHERS その他

TOE ANGLE トー角 °

ACKERMANN アッカーマン /mm

PIVOT POD LINK サイドリンク
- ☐ LONG
- ☐ ULTRA LONG

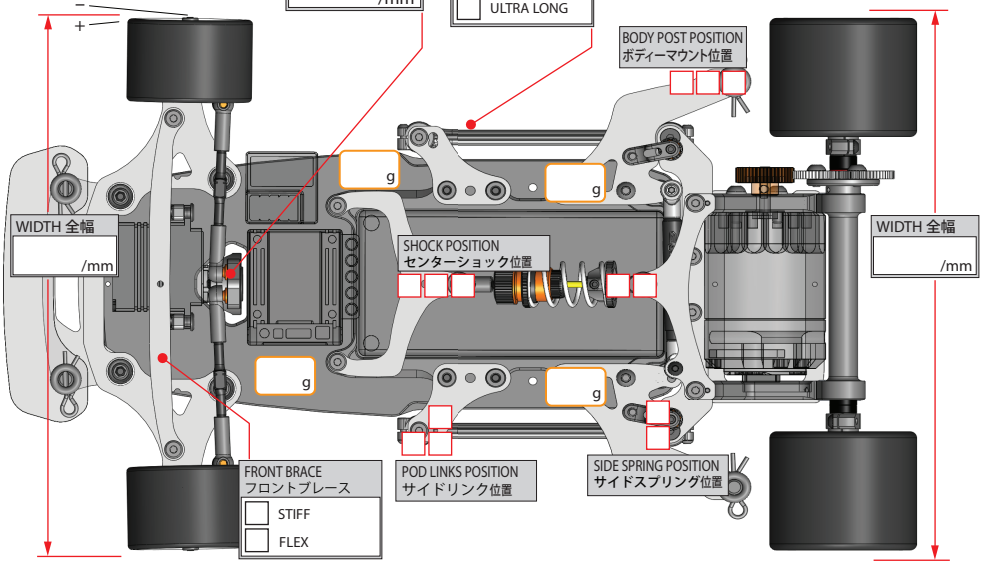

BODY POST POSITION ボディーマウント位置

WIDTH 全幅 /mm

SHOCK POSITION センターショック位置

WIDTH 全幅 /mm

FRONT BRACE フロントブレース
- ☐ STIFF
- ☐ FLEX

POD LINKS POSITION サイドリンク位置

SIDE SPRING POSITION サイドスプリング位置

TIRE SETTING タイヤセッティング

FRONT フロント	REAR リア
TIRE タイヤ	TIRE タイヤ
DIAMETER 直径 /mm	DIAMETER 直径 /mm
ADDITIVE グリップ剤	ADDITIVE グリップ剤
ADDITIVE TIME 時間 /MINS	ADDITIVE TIME 時間 /MINS
ADDITIVE AREA 塗り幅	ADDITIVE AREA 塗り幅

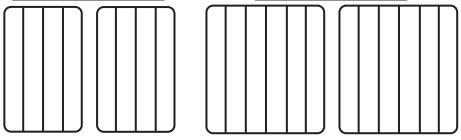

MOTOR モーター	TURNS	ROTOR ローター	/mm	MOTOR TIMING 進角	°
PINON GEAR ピニオンギア	T	SPUR GEAR スパーギア	T	FINAL RATIO ギヤー比	ROLLOUT 指数

ESC アンプ		SERVO サーボ		SERVO SAVER サーボ	
BATTERY バッテリー		BODY ボディー		TOTAL WEIGHT 全備重量	/grams

MEMO メモ

VER 1.1 P12V2

ROCHE

www.rocherc.com

DESIGN
INNOVATION
TECHNOLOGY
PERFORMANCE

740036

INSTRUCTION MANUAL VER 1.00